UNIVERSITÀ DI ROMA TOR VERGATA - DISEGNO DI MACCHINE - A.A. 2017/2018 ESERCITAZIONE N.3

Prof. Eugenio Pezzuti

Consegna 23/04/2018

Parte 1

1) Eseguire i disegni in sezione di tre esempi a piacere di collegamenti di organi meccanici utilizzando una volta un collegamento mediante vite passante, una volta uno con vite mordente ed una volta uno con prigioniero.

2) Per ogni tipologia di collegamento utilizzare un dispositivo antisvitamento diverso

3) Eseguire inoltre **a parte** i disegni completamente quotati a norma dei seguenti componenti (fra quelli utilizzati): una vite, un prigioniero e un dado.

4) Scegliere componenti unificati e compilare la distinta dei componenti

Parte 2

1) Con riferimento alle figure di seguito riportate ridisegnarle, completandole e correggendo gli errori di rappresentazione. Quotarle correttamente tenendo conto delle quote di lavorazione.
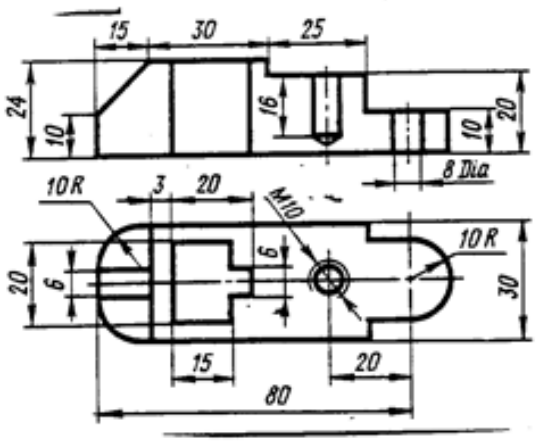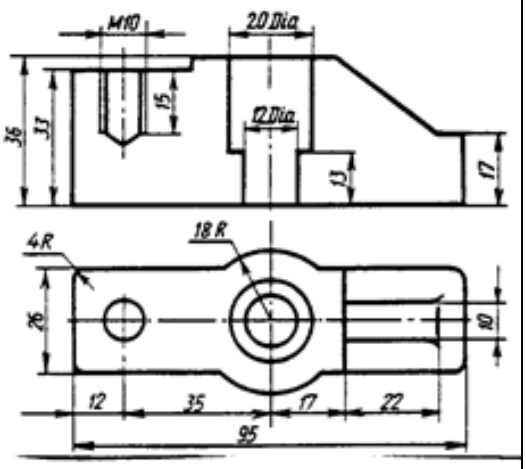
Eseguire i disegni su foglio A3. Usare una scala di rappresentazione unificata, riquadrare il foglio a norma, completare il relativo riquadro delle iscrizioni con la distinta dei componenti