UNIVERSITÀ DI ROMA TOR VERGATA - DISEGNO DI MACCHINE - A.A. 2018/2019 ESERCITAZIONE N.1

Prof. Eugenio Pezzuti

Per l'oggetto rappresentato a lato disegnare tutte e 6 viste (proiezioni ortogonali). Per la loro disposizione adottare il metodo del primo diedro (metodo E). Non si quotino le viste.
Considerare tutti i fori passanti.

Presentazione: Eseguire i disegni su foglio A3. Usare una scala di rappresentazione unificata, riquadrare il foglio a norma, completare il relativo riquadro delle iscrizioni con informazioni circa nome e cognome dell'allievo, data, titolo della tavola, scala, simbolo del metodo di proiezione adottato ecc.

CONSEGNA : 21.3.2019

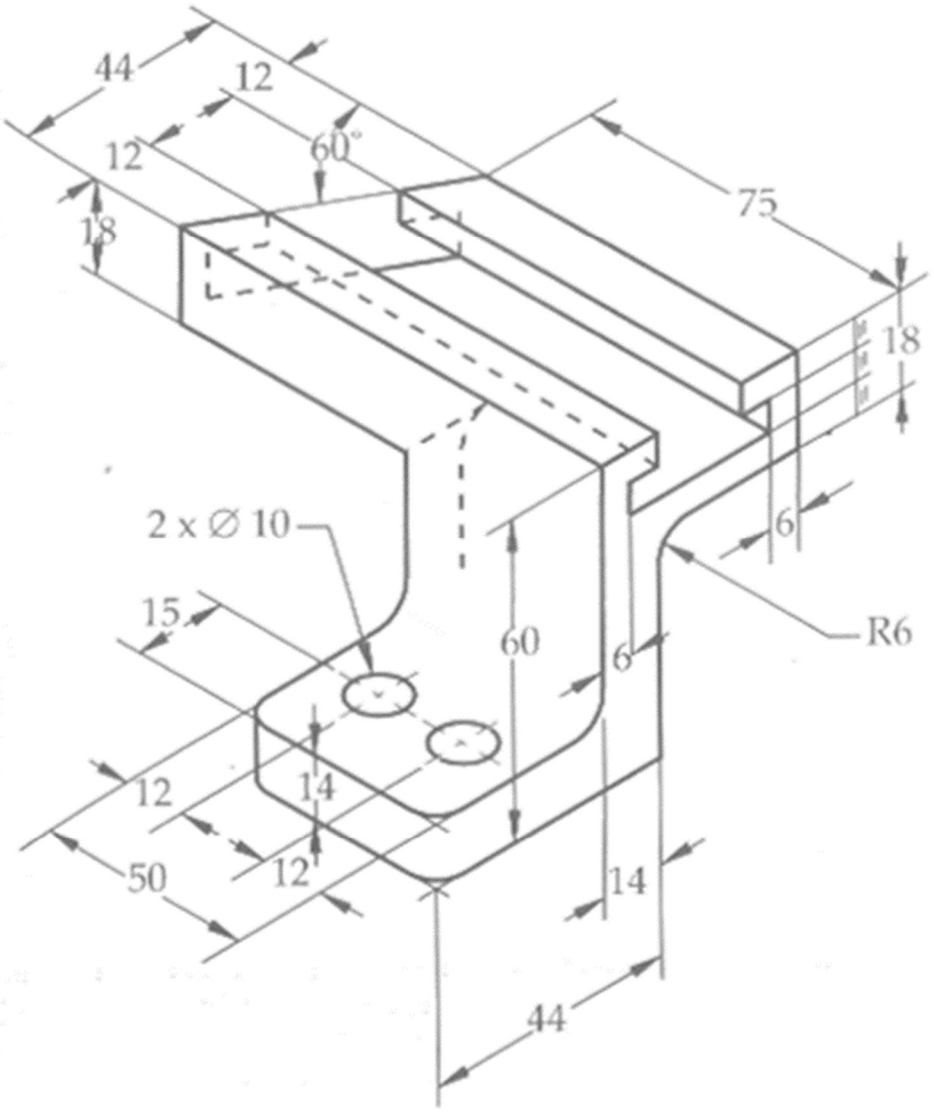
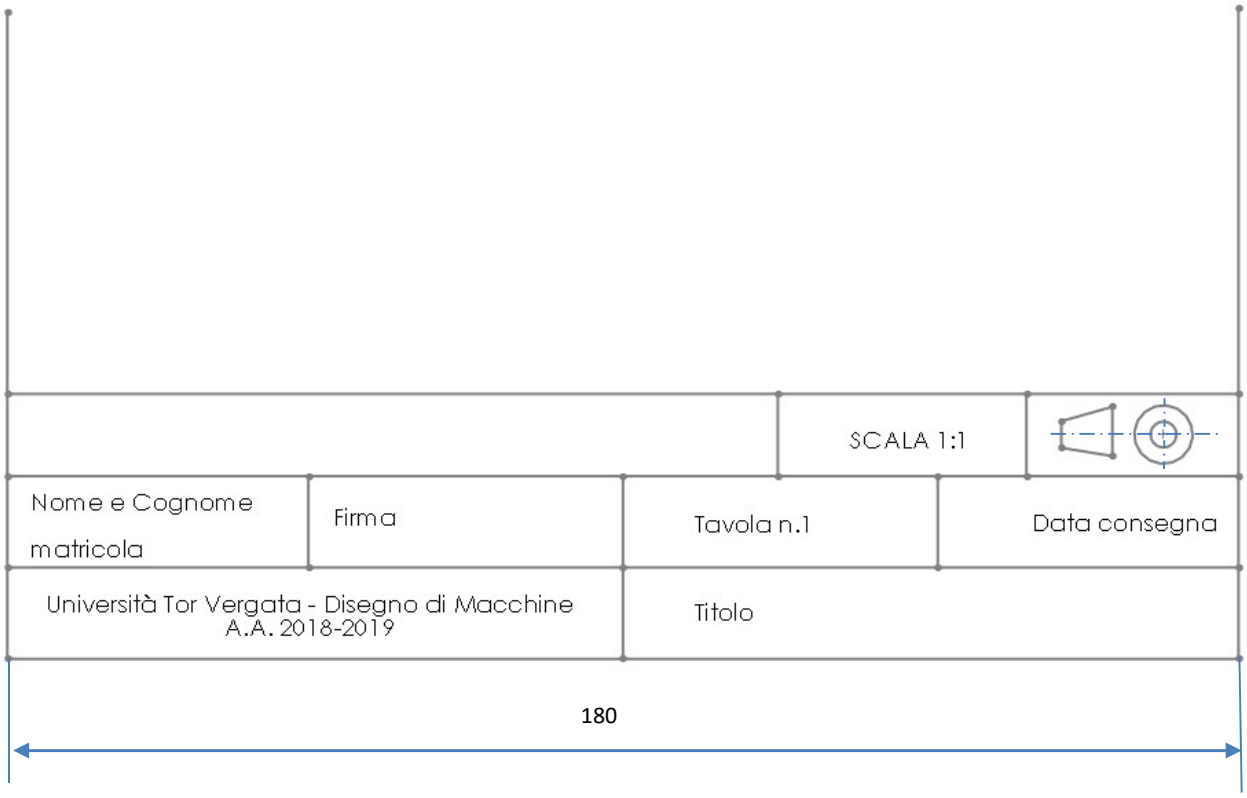
Esempio di riquadro delle iscrizioni